TX 4016

RADIOMICROFONO UHF DIVERSITY

DESCRIZIONE

I radiomicrofoni UHF della serie 4000 sono dotati di 144 canali (12 gruppi, ciascuno con 12 frequenze diverse). È possibile utilizzare fino a 16 canali contemporaneamente (avendo a disposizione 16 radiomicrofoni).
Il ricevitore RX 4016 consente di ottenere una copertura del sistema molto ampia utilizzando antenne esterne più performanti. Il display mostra diverse informazioni tra cui la frequenza in uso, il livello del segnale audio e del segnale radio, lo stato di mute e il livello delle batterie. Il circuito “diversity” e il controllo dello “squelch” completano le elevate prestazioni del sistema radio.
Il kit TX 4016 include: -- un ricevitore RX 4016 (con alimentatore AC / DC, 2 antenne ed un cavo da 1,5 m con jack 6,3 mm); -- un trasmettitore ad impugnatura TX 4000 con microfono dinamico.

CARATTERISTICHE

- Interfaccia utente semplice con display LCD frontale.
- Ricerca automatica della frequenza portante del trasmettitore.
- Commutazione automatica dell'antenna ricevente il segnale radio (funzione "diversity").
- Selezione di 3 livelli d'uscita.
- Controllo "Squelch"
- Verniciatura "Soft touch" per un uso più confortevole.
- Selezione di 3 livelli di potenza del segnale radio in uscita.
- Disattivazione del microfono (funzione "Mute").
- Protezione delle impostazioni da modifiche accidentali (funzione "Lock").
- PLL ("phase-locked loop": anello ad aggancio di fase), banda UHF.

SPECIFICHE TECNICHE

Specifiche dei microfoni	Tipo:	Handheld wireless microphone
	Risposta in Frequenza (-3dB):	50 Hz ÷ 50 kHz
	Rapporto segnale/rumore @ 1 kHz (dB)	90.00 dB
	Distosione armonica totale @1 kHz (%)	0.80 %
	Banda:	UHF, 638 MHz ÷ 662 MHz
Alimentazione	Voltaggio operativo (V ~ Hz):	15.00V ~ Hz
Connessioni	Connettori:	JACK
Conformità agli standard	Marchio CE:	Yes
Dimensioni	Altezza:	44 mm / 1.73 inches
	Larghezza:	210 mm / 8.27 inches
	Profondità:	155 mm / 6.1 inches
	Peso:	1.2 kg / 2.65 lbs
Informazioni di spedizione	Altezza imballaggio:	60 mm / 2.36 inches
	Larghezza imballaggio:	270 mm / 10.63 inches
	Profondità imballaggio:	390 mm / 15.35 inches
	Peso imballaggio:	1.5 kg / 3.31 lbs

CODICE

- **14250008**

  TX 4016

  EAN 8024530006976

RCF products are continually improved. All specifications are therefore subject to change without notice.

DRAWINGS

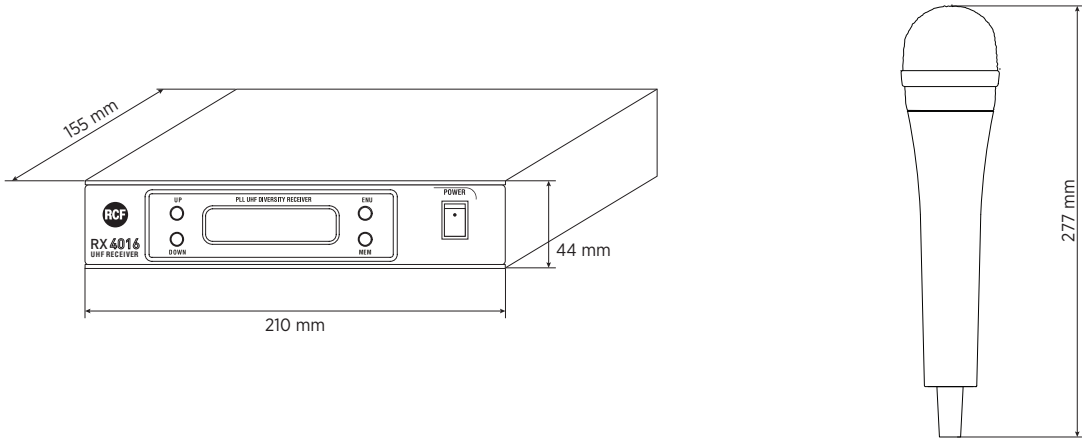

PANELS

Front panel

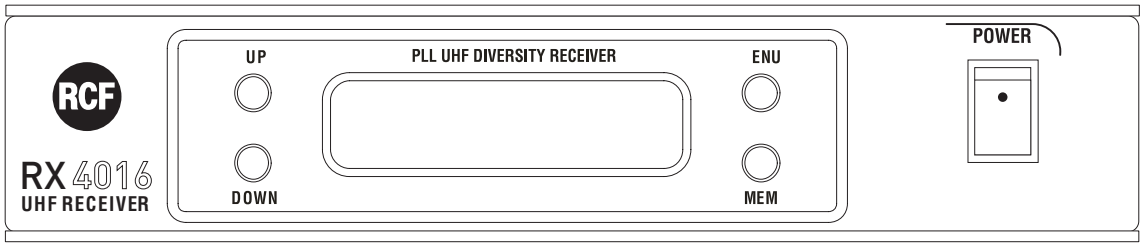
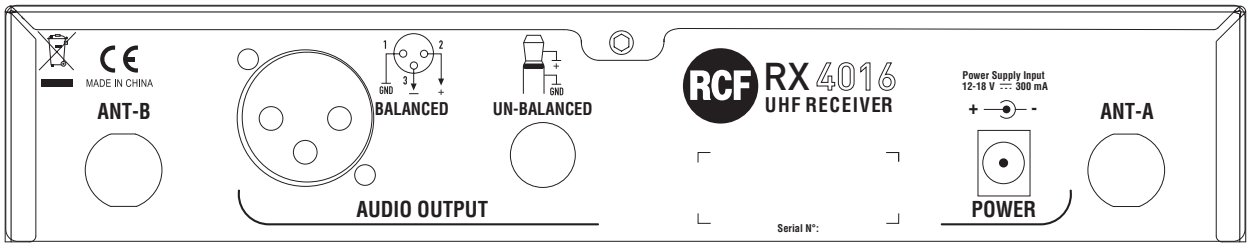
Rear panel