Line 220

Generalità

Tipologia prodotto	Palo 1 lampada, Paletto, Parete, Incasso parete, Incasso soffitto, Soffitto
Diffusore	Policarbonato poliGLASS / poliGLASS
Modello	Line
Produttore	Lombardo S.r.l.
Design	design by Mirko Salvoni
Codice	LL113100 □ - Nero da stampaggio
Codice E.A.N.	
Pezzi per confezione	3 pezzi

□
N = (4000K)
3 = (3000K, lm -5%)
2 = (2700K, lm -5%)

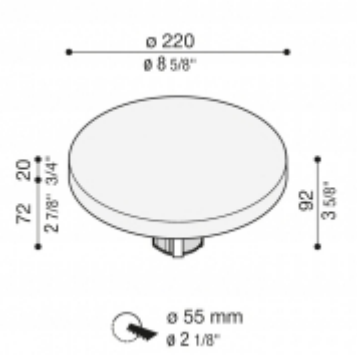

Caratteristiche

Classe isolamento	CL.I
Grado di protezione	IP 66
IK	IK 08 5J xx7
Tipo lampada	30 LED 1350 lm - 11W real output lm 910 Versione a led con alimentatore integrato
Efficienza classe energetica	A A+ A++

Norme e Marchi di Conformità

CE

Descrizione del prodotto

Adatto anche ad uso esterno.
Driver 220 - 240V integrato e Led di ultima generazione con potenze fino a 11W.
Corpo e coperchio in alluminio primario pressofuso.
Elevata resistenza all'ossidazione grazie al trattamento di passivazione a base di zirconio e alla verniciatura con resine poliestere stabilizzata ai raggi UV.
Tappo superiore in Policarbonato nero, ottenuto da stampaggio ad iniezione proprio e successive rifiniture manuali.
Diffusore in Policarbonato tripla stabilizzazione ai raggi UV, ad alto spessore con finitura poliGLASS, ottenuto da stampaggio ad iniezione proprio e successive rifiniture manuali.
Versione con sorgente luminosa direzionata verso il basso. Ideale per l'illuminazione di percorsi e camminamenti ed in contesti che necessitano di un ridotto valore di abbagliamento.
Guarnizioni in silicone per il mantenimento del grado IP66.
Bulloneria in acciaio inox A4.
Predisposto per installazione rapida in pali Ø60 standard, tramite molle in acciaio inox ad espansione.
Predisposizione per vite di sicurezza.
LED 4000K (N), 3000K (3) o 2700K (2). Alimentazione diretta 220-240V.
Nessun rischio fotobiologico, RG0 gruppo di rischio esente (EN62471).

Lombardo S.r.l.
24060 Villongo (Bergamo) ITALIA
Via Pizzigoni, 3

Tel.: 0039 035 939 411
Fax: 0039 035 939 496
Tel. Export: 0039 035 939 495
http://www.lombardo.it

Info: info@lombardo.it
Italia: commerciale.italia@lombardo.it
Export: export@lombardo.it
Ufficio Tecnico: tecnico@lombardo.it