Art 100

LOMBARDO

Generalità

Tipologia prodotto	Parete, Soffitto
Diffusore	Policarbonato poliGLASS / poliGLASS
Modello	Art
Produttore	Lombardo S.r.l.
Design	design by Italo Belussi - Cristian Tengattini
Codice	LL116000
Codice E.A.N.	
Pezzi per confezione	4 pezzi

N = (4000K)
3 = (3000K, lm -5%)
2 = (2700K, lm -5%)

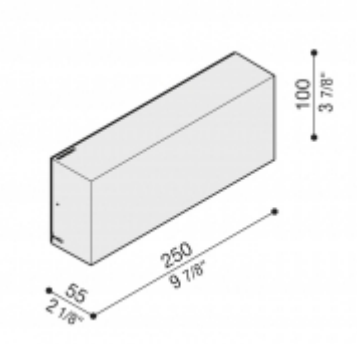

Caratteristiche

Classe isolamento	CL.II
Grado di protezione	IP 66
IK	IK 10 20J xx9
Tipo lampada	24 LED 1100 lm 10W real output lm 802 Versione a led con alimentatore integrato
Efficienza classe energetica	A A+ A++

Norme e Marchi di Conformità

CE

Descrizione del prodotto

Adatto anche ad uso esterno.
Driver 220 - 240V integrato e moduli Led di ultima generazione.
Base in policarbonato bianco, ottenuta da stampaggio ad iniezione proprio.
Diffusore in Policarbonato tripla stabilizzazione ai raggi UV, ad alto spessore con finitura PoliGLASS, ottenuto da stampaggio ad iniezione proprio.
Guarnizioni in silicone per il mantenimento del grado IP66.
Apertura e chiusura a scatto senza viti.
Predisposto per viti di sicurezza.
Kit di fissaggio per il mantenimento del grado IP incluso.
LED 4000K (N), 3000K (3) o 2700K (2). Alimentazione diretta 220-240V.
Nessun rischio fotobiologico, RG0 gruppo di rischio esente (EN62471).

Lombardo S.r.l.
24060 Villongo (Bergamo) ITALIA
Via Pizzigoni, 3

Tel.: 0039 035 939 411
Fax: 0039 035 939 496
Tel. Export: 0039 035 939 495
http://www.lombardo.it

Info: info@lombardo.it
Italia: commerciale.italia@lombardo.it
Export: export@lombardo.it
Ufficio Tecnico: tecnico@lombardo.it