Gruppo fonico universale ed espansione pulsanti

346991
346992

Descrizione

Il gruppo fonico universale consente di installare il sistema audio 2 FILI in impianti nuovi o da ristrutturare, ove siano presenti o previste pulsantiere "particolari" (cassette postali, ottone sagomato, lamine monoblocco ecc.) che abbiano la predisposizione per un modulo fonico di tipo tradizionale (per esempio 2659N). Il gruppo fonico universale è dotato di base di morsetti per il collegamento di 8 pulsanti di chiamata. In impianti con più di 8 pulsanti di chiamata, occorre prevedere in aggiunta un 346992 ogni 8 pulsanti (max. 56); per il collegamento deve essere utilizzato il multicavo con 2 connettori a corredo dell' 346992.
Regolazione sensibilità microfono e volume altoparlante tramite potenziometri dedicati.
Per il comando di una elettroserratura deve essere utilizzato un attuatore 346230 / 346260 opportunamente configurato.
Il microfono del gruppo fonico, può essere staccato dal dispositivo e posizionato ad una distanza di 15 cm. (max.).
In impianti video, il dispositivo deve essere abbinato alle telecamere native 2 FILI oppure alle telecamere con uscita in coassiale tramite interfaccia 347400.

Dati tecnici

Alimentazione da BUS SCS: **18-27 Vdc**
Assorbimento max. in funzionamento: **65 mA**
Assorbimento in stand by: **15 mA**
Temperatura di funzionamento: **(-25)-(+70)°C**

Dati dimensionali

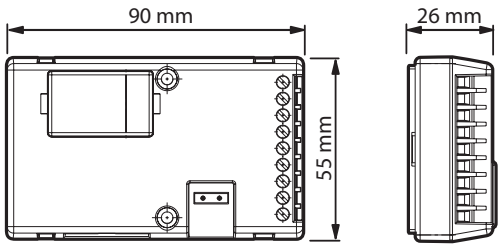

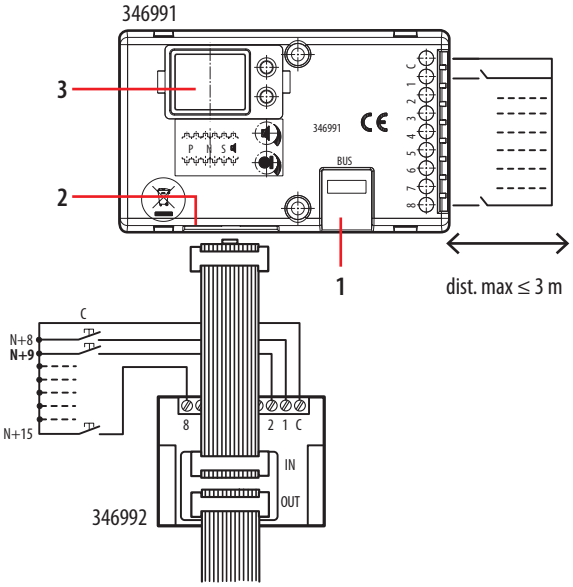

Legenda

346991:
1 - Morsetti per collegamento BUS 2FILI
2 - Sede connettore da 346992
3 - Sede dei configuratori
(C) comune pulsanti
(1÷8) collegamento pulsanti di chiamata

Morsetti 346992:
(C) comune pulsanti
(1÷8) collegamento pulsanti di chiamata

Configurazione

N – numero di chiamata

Assegna la corrispondenza tra i pulsanti del posto esterno, ed i citofoni.
Nei posti esterni comuni realizzati con moduli pulsanti, in N del modulo fonico deve essere inserito 1. Nei posti esterni secondari in N deve essere inserito il numero del primo citofono del montante.

P – numero del posto esterno

Il configuratore inserito nella sede P del modulo fonico, assegna a quest'ultimo un numero di riconoscimento all'interno del sistema. La numerazione dei posti esterni deve partire sempre da P=0. Il PE configurato con P=0 deve essere un PE comune (o principale).

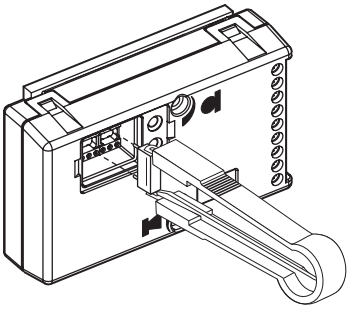

S – tipo di segnale di chiamata

La configurazione di S determina il tono della chiamata dei posti interni SPRINT - SPRINT L2. È così possibile differenziare le chiamate provenienti da posti esterni differenti.

Tabella per segnale di chiamata posti interni SPRINT - SPRINT L2

Configuratore	0	1	2	3
Tipo di suoneria	Bitonale	Bitonale	Bitonale	Monotonale
	1200Hz	1200Hz	1200Hz	1200Hz
	600Hz	0 Hz	2400Hz	

Per i PI SWING, PIVOT, POLYX, CLASSE 100 e AXOLUTE il configuratore S associa il Posto esterno alla suoneria programmata nel posto interno. E' possibile scegliere tra 16 diverse suonerie. In impianti monofamiliari S=9 configura la chiamata generale e fa squillare i PI come con S=0.

regolazione del volume del tono di chiamata

Configuratore	8	3	0
Tipo di suoneria conferma chiamata	max	min	esclusa